СВЕТИЛЬНИКИ
ALT-DALLAS-EMERGENCY

ПРИМЕНЕНИЕ

- Светодиодный светильник серии ALT-DALLAS-EMERGENCY предназначен для общего внутреннего освещения производственных помещений, торговых залов, складов.

ОСОБЕННОСТИ

- Светильник соответствует I классу защиты от поражения электрическим током по ГОСТ 12.2.007.0.
- Может обеспечивать эвакуационное и резервное освещение в случае аварийного отключения напряжения сетевого питания, а также может использоваться как обычный светильник.
- Монтаж осуществляется накладным и подвесным способом. Аксессуар для подвесного монтажа поставляется отдельно.

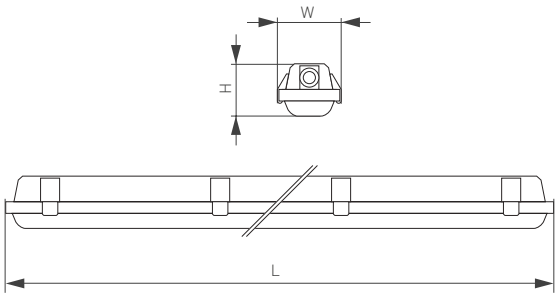

Рис. 1. Чертеж и габаритные размеры

ПАРАМЕТРЫ

Напряжение питания	**AC 230 В**
Частота питающей сети	**50/60 Гц**
Индекс цветопередачи	**CRI>80**
Угол излучения	**120°**
Степень пылевлагозащиты	**IP66**
Коэффициент пульсации светового потока	**<1%**
Коэффициент мощности	**PF>0.93**
Класс защиты от поражения электрическим током	**I**
Материал корпуса	**Пластик**
Материал рассеивателя	**Поликарбонат**
Срок службы*	**50 000 ч**
Диапазон рабочих температур окружающей среды для нормального режима работы	**+5... +50 °C**
Гарантийный срок	**60 мес**

* При соблюдении условий эксплуатации и снижении яркости не более чем на 30% от первоначальной.

МОДЕЛИ

Артикул	Модель	Мощность	Световой поток	Габаритные размеры, L×W×H	Цветовая темп-ра*	Цвет свечения
058143	**ALT-DALLAS-EMERGENCY-L550-20W Day4000**	**20 Вт**	**2770 лм**	**550×70×80 мм**	**4000 K**	**Белый дневной, для жилых помещений**
060477	**LT-DALLAS-EMERGENCY-L1150-40W Day4000**	**40 Вт**	**6240 лм**	**1150×70×80 мм**	**4000 K**	**Белый дневной, для жилых помещений**
060478	**ALT-DALLAS-EMERGENCY-L1550-50W Day4000**	**50 Вт**	**7800 лм**	**1450×70×80 мм**	**4000 K**	**Белый дневной, для жилых помещений**
060479	**ALT-DALLAS-EMERGENCY-L1750-60W Day4000**	**60 Вт**	**9360 лм**	**1750×70×80 мм**	**4000 K**	**Белый дневной, для жилых помещений**

* Указано типовое значение.

УСТАНОВКА И ПОДКЛЮЧЕНИЕ

- Извлеките светильник из упаковки и убедитесь в отсутствии механических повреждений.
- Для подвесного монтажа (рис. 2) закрепите на потолке рым-болты для тросов (в комплект не входят).
- Закрепите на рым-болтах тросы с держателями.
- Закрепите тросы на скобах и зафиксируйте положение с помощью держателей.
- Для накладного монтажа выберите место установки. Выполните разметку под скобы для светильника и закрепите их дюбель-гвоздями (рис. 3).
- Отщелкните защелки, располагающиеся на корпусе светильника.
- Отделите верхнюю часть светильника от корпуса.
- Закрепите нижнюю часть светильника в месте установки и подключите кабель к клеммной колодке.
- Верните верхнюю часть светильника в исходное положение. Защелкните защелки.
- Включите светильник и проверьте его работоспособность.

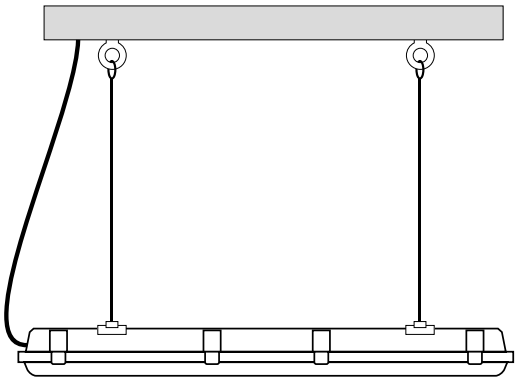

Рис. 2. Установка светильника подвесным способом

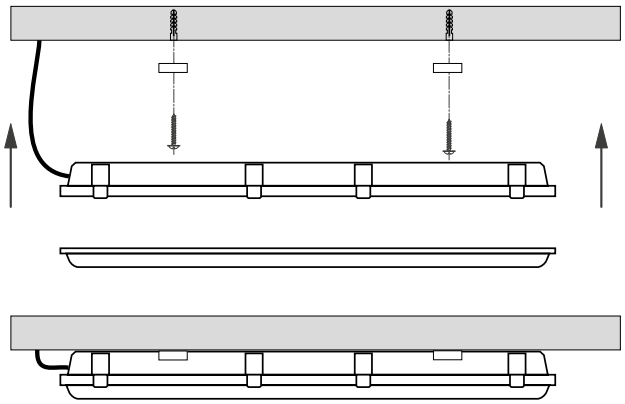

Рис. 3. Установка и подключение светильника накладным способом

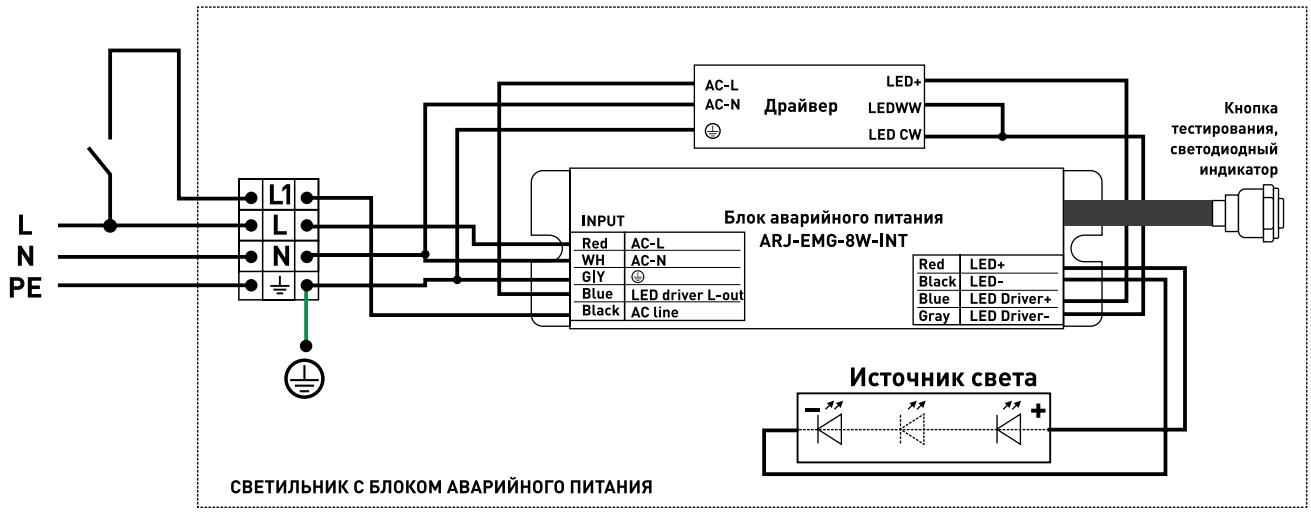

Рис. 4. Электрическая схема подключения моделей с БАП 047605

ВНИМАНИЕ!
Подключение заземляющего проводника PE обязательно.
Не подключайте разъем L к выключателю сетевого питания! Такое подключение будет каждый раз при отключении питания переводить светильник в режим работы от батареи, что неминуемо уменьшит ресурс.

ЭЛЕКТРИЧЕСКОЕ ПОДКЛЮЧЕНИЕ

Подключите провода сетевого питания к зажимам клеммной колодки светильника (см. рис. 4):
L (фаза постоянного включения) — должен быть постоянно подключен к фазному проводнику сетевого питания;
L1 (фаза отключаемая) — фазный провод, идущий от выключателя света; подключается, если предполагается использовать светильник в системе общего освещения и требуется включать/отключать его вместе с остальными светильниками;
N — нулевой проводник;
PE — защитное заземление.

ОСНОВНЫЕ РЕЖИМЫ РАБОТЫ И УПРАВЛЕНИЯ

Светильник поставляется со встроенной аккумуляторной батареей в состоянии готовности к работе. Светильник находится в режиме ожидания и переходит в дежурный режим при первом присоединении сетевого питания к контактным зажимам L и N. Отключение сетевого питания от этих зажимов переводит светильник из дежурного режима в режим аварийной работы от встроенной аккумуляторной батареи. Светильник будет работать не менее 1.5 часов, затем отключится. Возобновление подачи питания на зажимы L и N переведет светильник в дежурный режим и режим заряда батареи.

Для контроля и проверки светильник снабжен кнопкой-индикатором на боковой стороне светильника. Нажмите на кнопку тестирования. Если при этом зеленый цвет индикатора сменился на красный, это значит, что блок аварийного питания работает исправно.

При обнаружении каких-либо неисправностей индикатор загорится желтым цветом. В этом случае отключите и снова включите светильник, нажмите на тестовую кнопку-индикатор. Если индикатор продолжает светиться желтым цветом, обесточьте светильник и обратитесь в сервисный центр.

При транспортировке, хранении или длительном периоде бездействия необходимо перевести светильник в режим ожидания, для этого в аварийном режиме необходимо дважды нажать на кнопку «ТЕСТ» (см. рис. 4). Светильник автоматически перейдет в дежурный режим после подключения к сети.

РЕЖИМ РАБОТЫ СВЕТОДИОДНОГО ИНДИКАТОРА

Индикатор	Режим	Описание
Зеленый (постоянное свечение)	Режим ожидания, система в порядке	Работа от сети, аккумуляторная батарея заряжена
Зеленый мигает	Режим ожидания, система в порядке	Работа от сети, аккумуляторная батарея заряжается
Красный (постоянное свечение)	Работа от аккумуляторной батареи	Сетевое напряжение отсутствует, блок аварийного питания находится в режиме работы от аккумуляторной батареи, обеспечивая работу светодиодного светильника
Красный мигает	Работа от аккумуляторной батареи	Сетевое напряжение отсутствует, блок аварийного питания находится в режиме работы от аккумуляторной батареи, обеспечивая работу светодиодного светильника, при этом уровень заряда батареи низкий
Желтый (постоянное свечение)	Ошибка	В работе блока аварийного питания обнаружена ошибка

ПЕРИОДИЧЕСКОЕ ОБСЛУЖИВАНИЕ

Данный светильник снабжен несменяемой аккумуляторной батареей и системой управления, которая автоматически инициирует тестирование на разрядку аккумулятора: 30-секундное тестирование — один раз в месяц, полное 90-минутное тестирование — один раз в год. Во время планового тестирования блок аварийного питания имитирует сбой в питании, в результате чего устройство автоматически переключается в аварийный режим. Устройство будет контролировать работу светодиодной нагрузки, напряжение аккумулятора и продолжительность аварийной работы. Если система функционирует нормально, устройство вернется в обычный режим.